iER30-1810-F-00V0.1

设备面安装尺寸
Equipment mounting face dimension
视图比例1:5
View Scale1 : 5

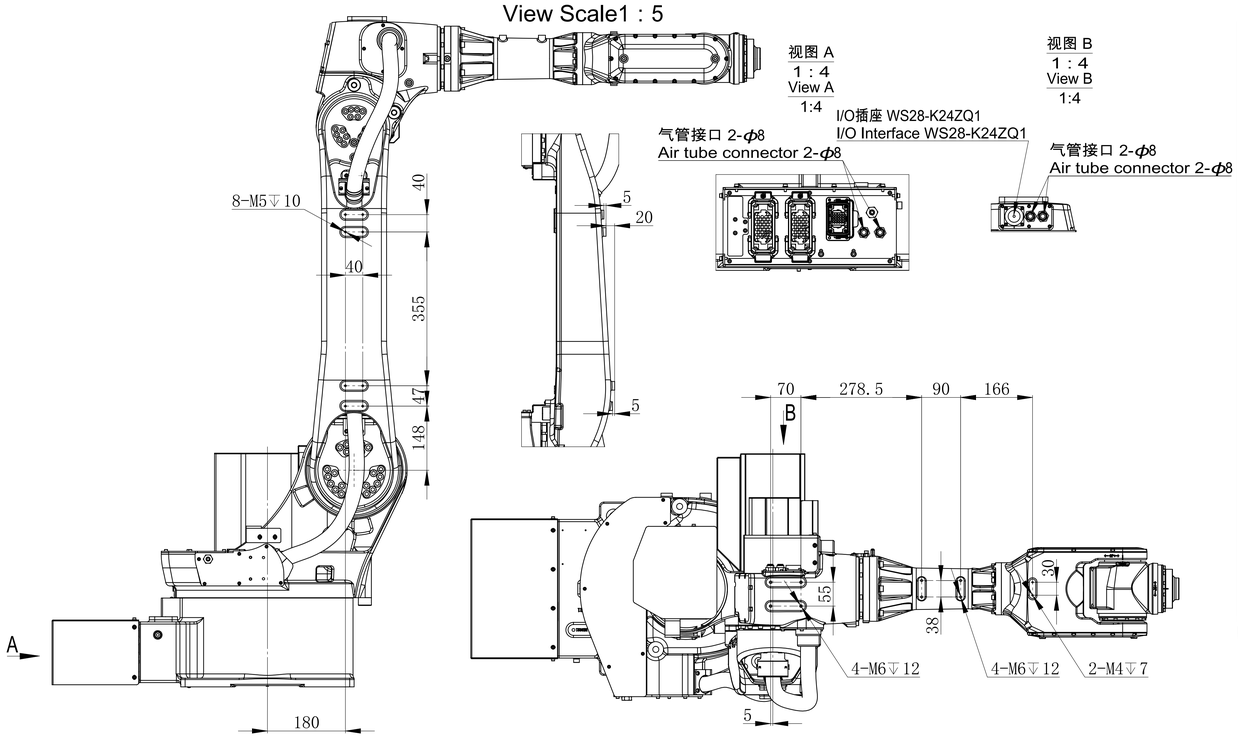

末端法兰安装接口
End flange mounting dimension
视图比例 1:1.5
View Scale 1:1.5

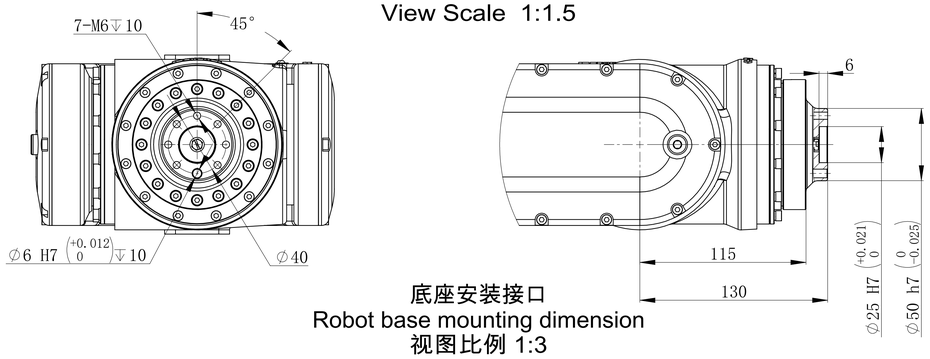

底座安装接口
Robot base mounting dimension
视图比例 1:3
View Scale 1:3

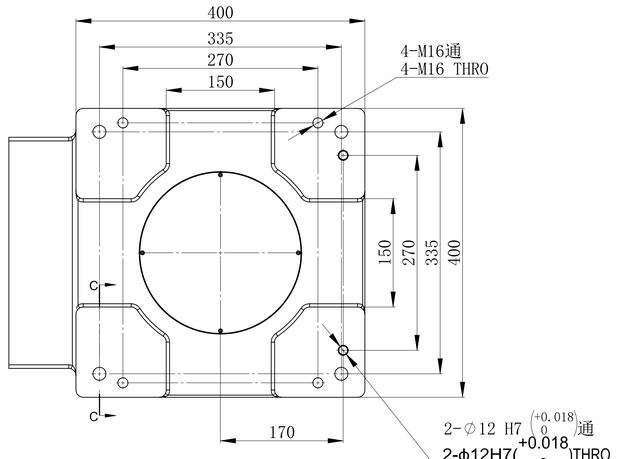

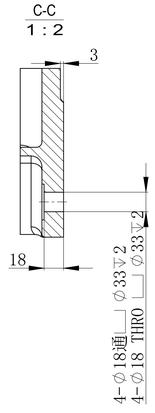

动作范围图
Motion range

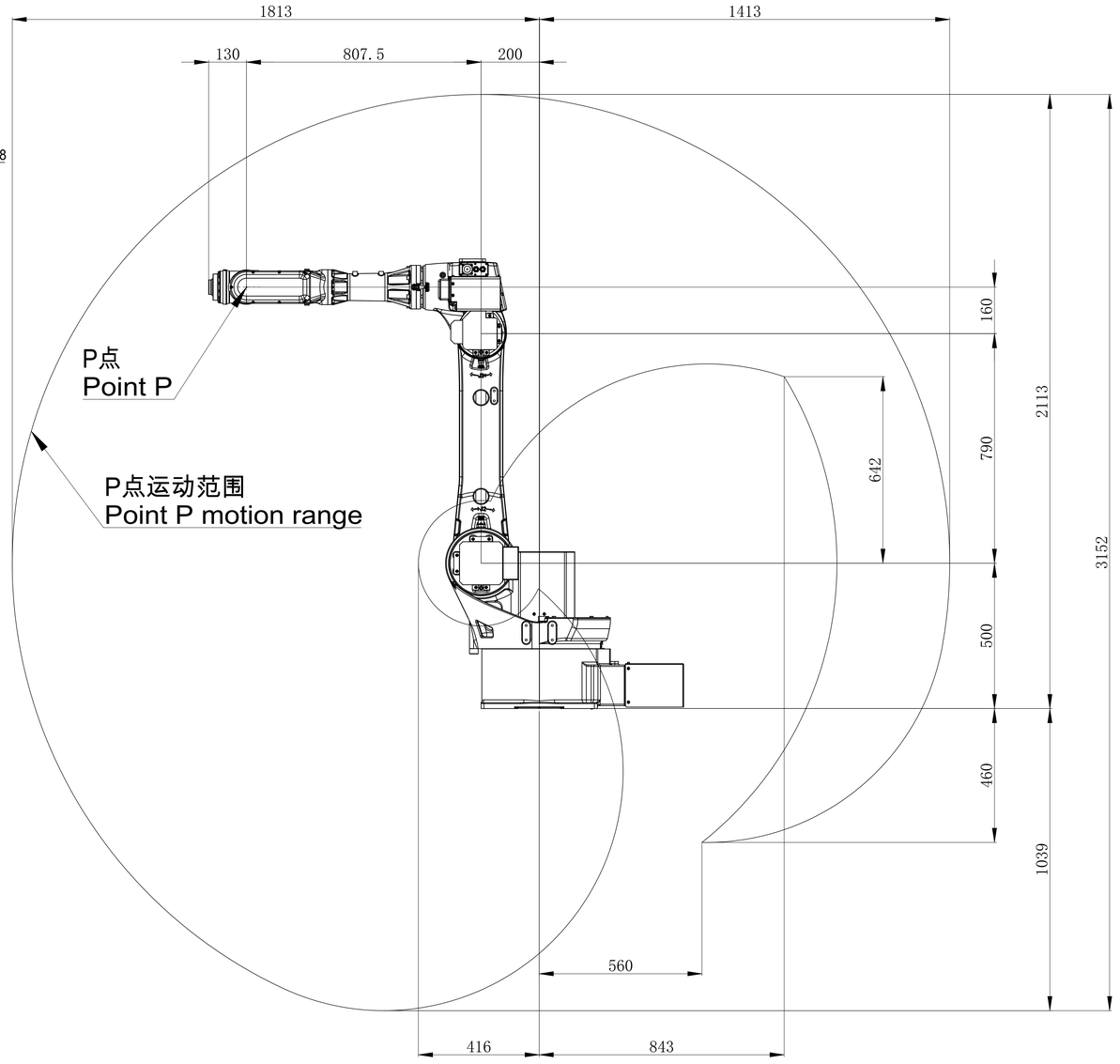

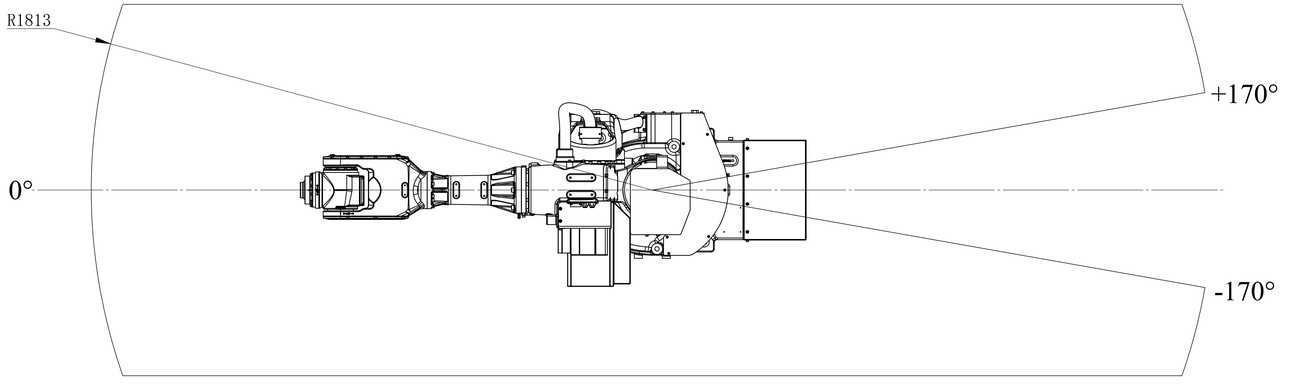

图幅 SIZE	比例 SCALE	南京埃斯顿机器人工程有限公司 ESTUN Robotics Co.,Ltd
A0	1:7	运动空间包络图 Motion space envelop diagram
共1页 SHEET 1 OF 1	第1页	iER30-1810-P-00V0.1

借用件登记
描图
校描
旧底图总号
签字
日期